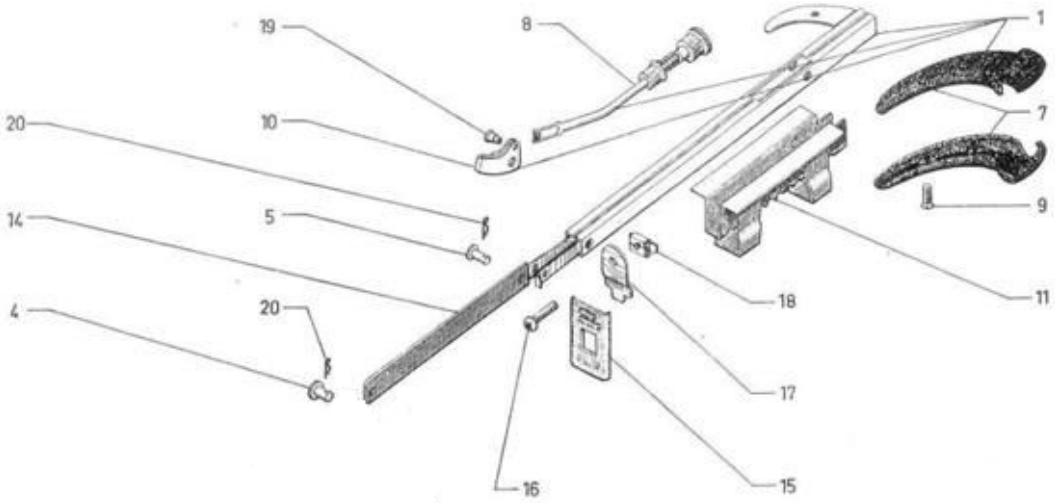
19
8
1
20
10
7
14
5
9
4
20
18
11
17
16
15