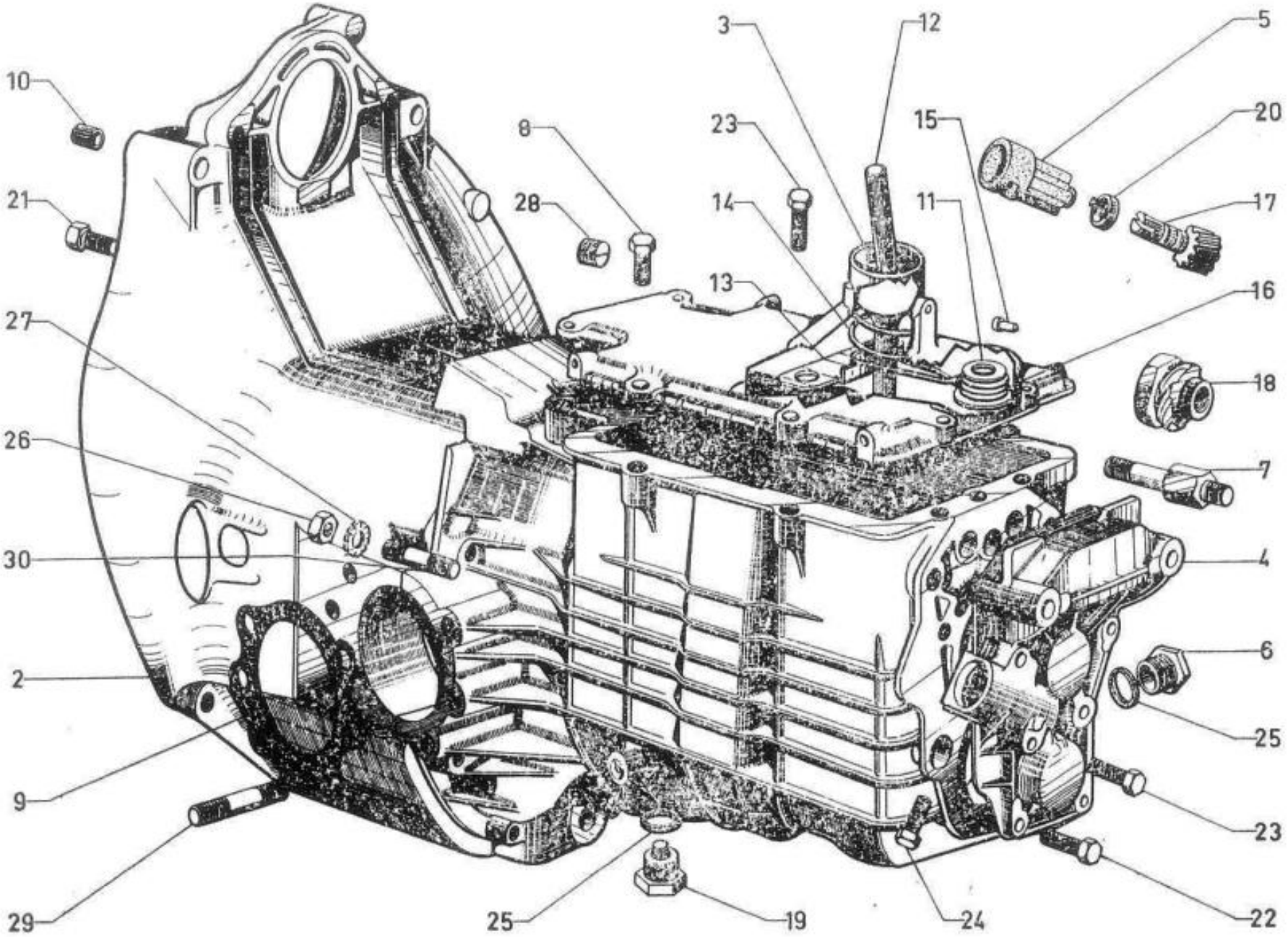
10
21
27
26
30
2
9
29
8
28
3
23
14
13
12
15
11
5
20
17
16
18
7
4
6
25
23
22
25
19
24