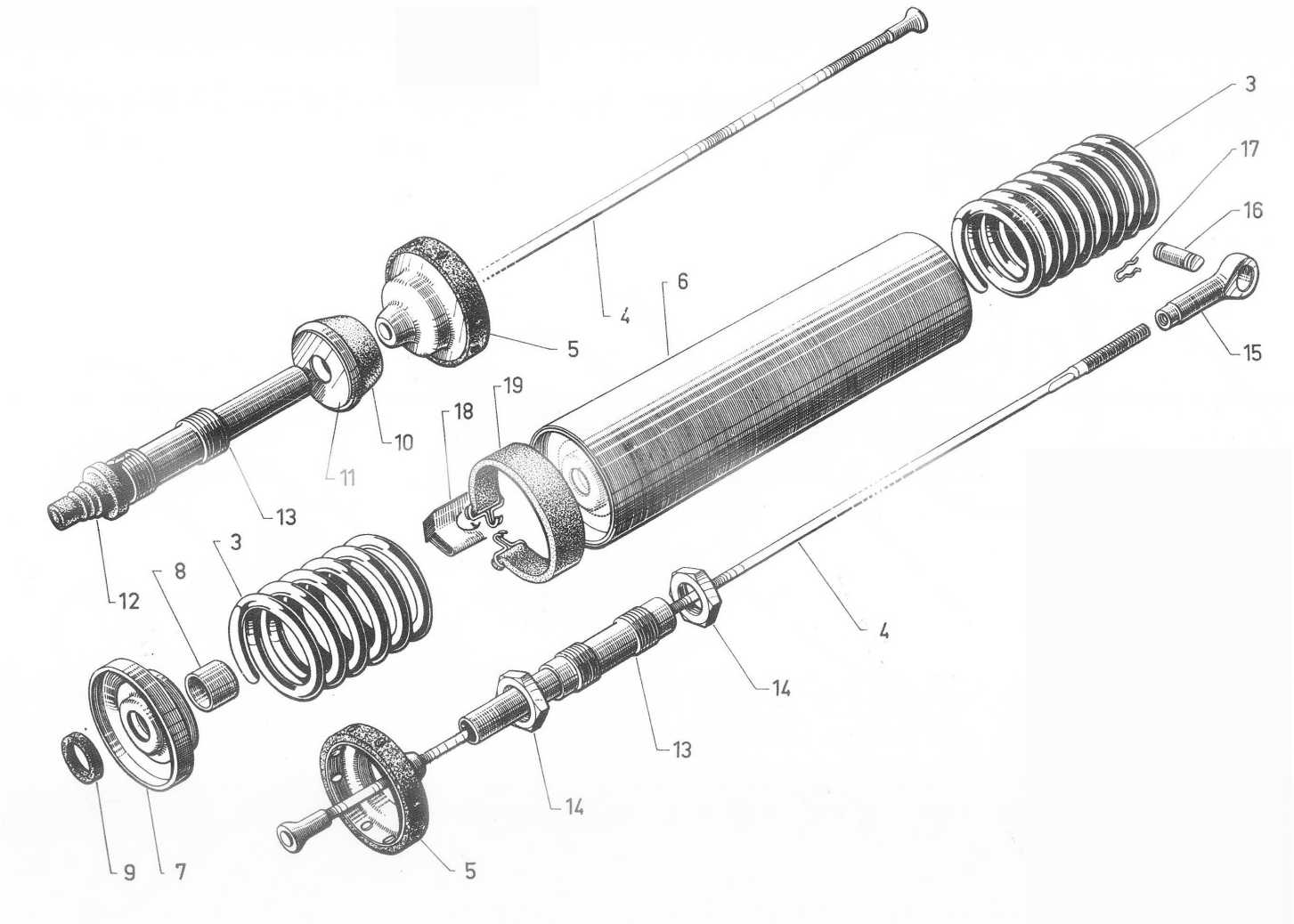
3
17
16
6
4
5
15
19
18
10
11
13
12
3
8
4
14
13
14
9
7
5